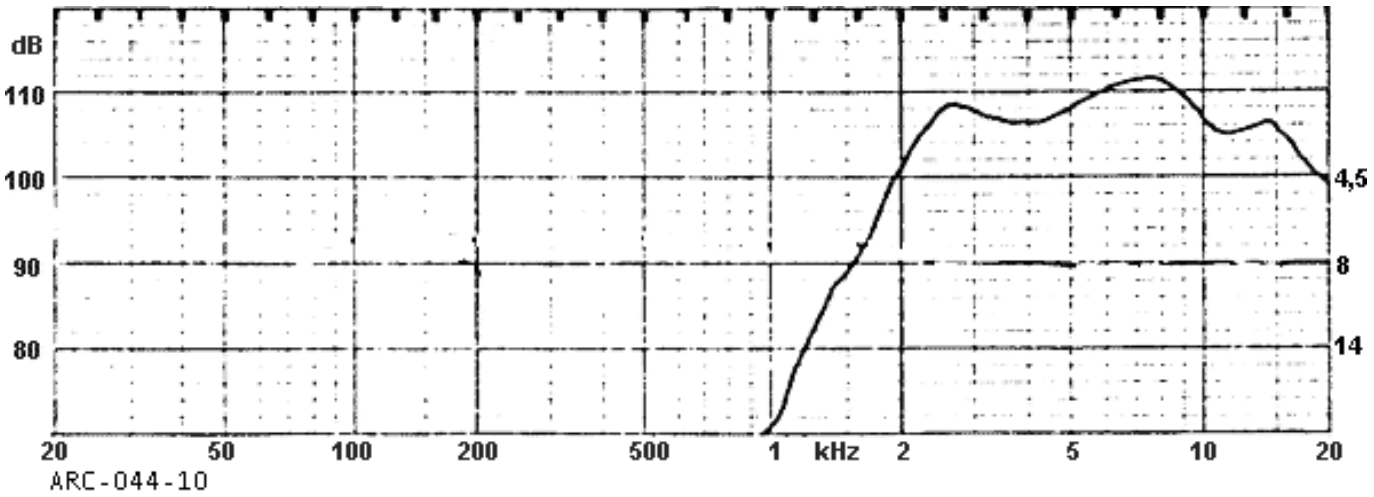
dB
110
100
90
80
20
50
100
200
500
1
kHz
2
5
10
20
4,5
8
14
ARC-044-10

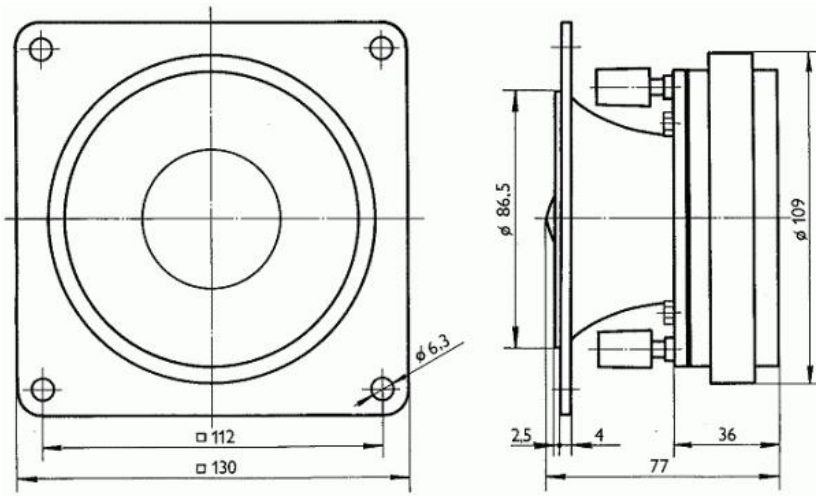
ø 6.3
□ 112
□ 130
ø 86.5
ø 109
2.5
4
36
77