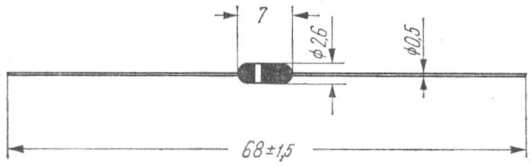

Rys. 2-47. BA173

Typ diody: dioda krzemowa

Firma: TELEFUNKEN

Wykonanie: dioda krzemowa dyfuzyjna o dużym napięciu wstecznym, ciężar max 0,3 G

Zastosowanie: układy szybkiego przełączania, układy stabilizacji poziomu w odbiornikach telewizji kolorowej

Wartości charakterystyczne[1)]

	typ	max		
U_F[2)]	0,85	1	V	przy $I_F = 100$ mA
I_R	0,08	1	μA	przy $U_R = 300$ V
U_{RS}		350	V	przy $t_p \leqslant 1$ ms, $V \leqslant 0{,}2$
I_{FS}		3	A	przy $t_p \leqslant 10$ ms, $V = 0{,}01$
C_j	2,5		pF	przy $U_R = 10$ V, $f = 1$ MHz
C_j		2	pF	przy $U_R = 150$ V, $f = 1$ MHz
t_{rr}	350	500	ns	przy $I_F = I_R = 10$ mA, $i_R = 1$ mA

Wartości graniczne

U_R	300	V	$P_{tot\ max}$	230	mW
$U_{RS\ max}$	350	V	$t_{j\ max}$	150	°C
$I_{F\ max}$	300	mA	$R_{th\ max}$	0,45	°C/mW
$I_{FS\ max}$	3	A	t_{stg}	−65 ÷ +150	°C

1) $t_{amb} = 25$°C

2) pomiar impulsem $t_p = 0{,}5$ ms, $V = 0{,}01$

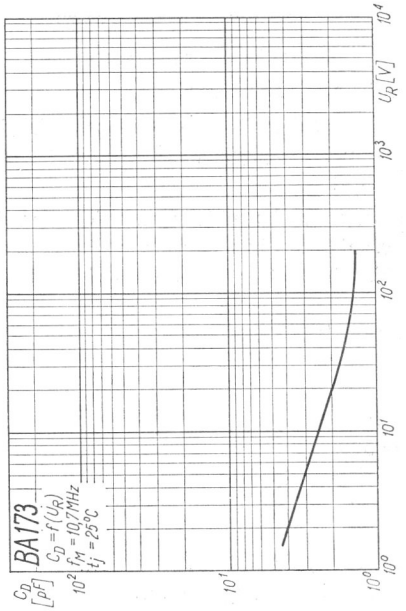

Rys. 2-48. Zależność pojemności złącza od napięcia wstecznego

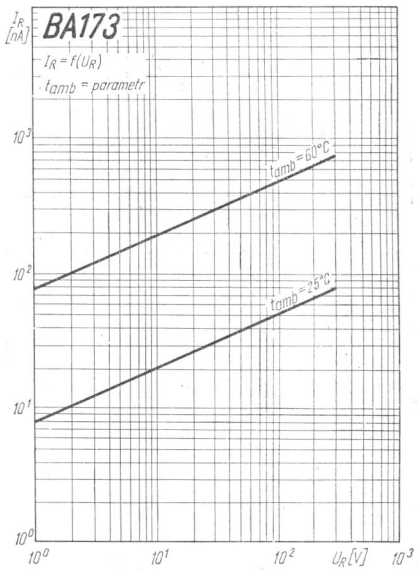

Rys. 2-49. Charakterystyki prądu wstecznego diody

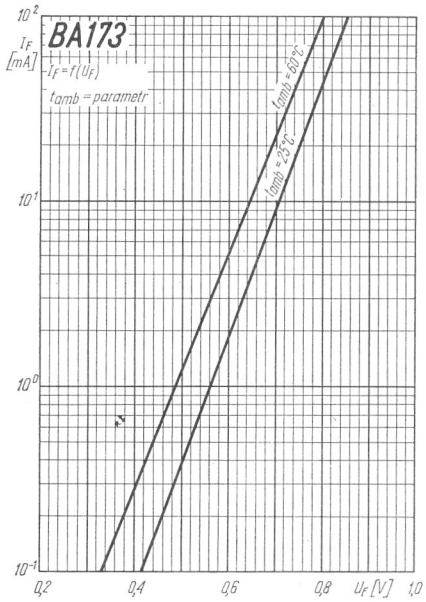

Rys. 2-50. Charakterystyki prądu przewodzenia diody

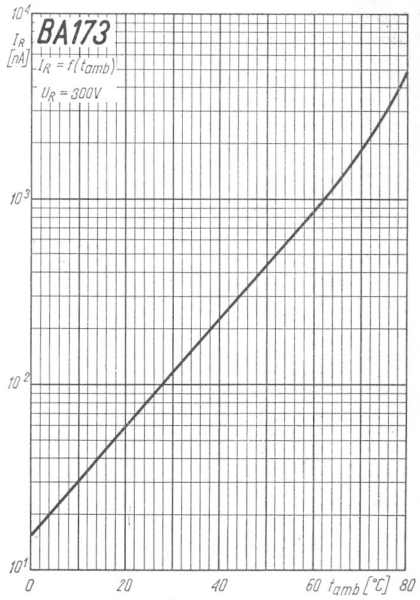

Rys. 2-51. Zależność prądu wstecznego diody od temperatury otoczenia

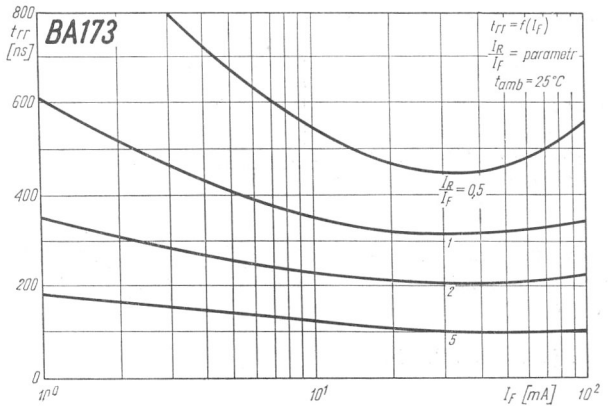

Rys. 2-52. Zależność czasu opóźniania w kierunku wstecznym od prądu przewodzenia

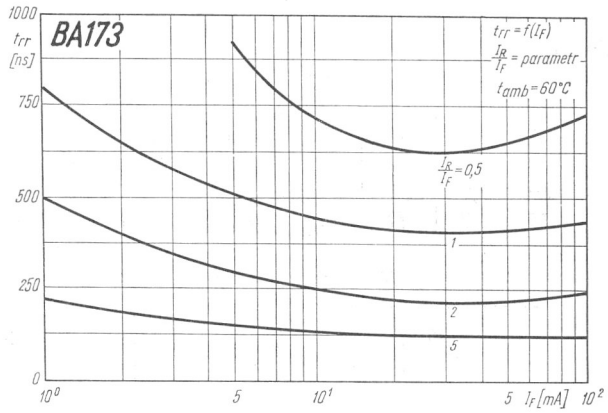

Rys. 2-53. Zależność czasu opóźniania w kierunku wstecznym od prądu przewodzenia

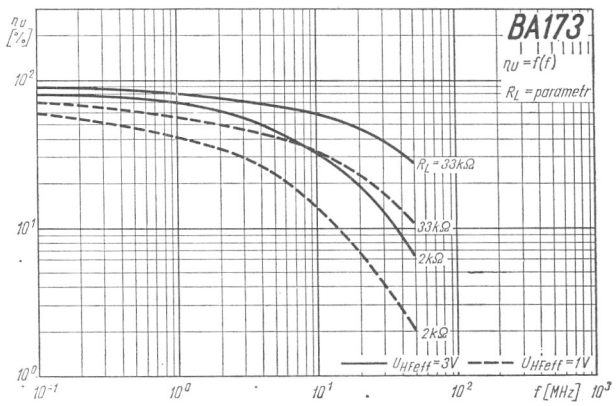

Rys. 2-54. Zależność sprawności detekcji napięcia wejściowego w.cz. od częstotliwości