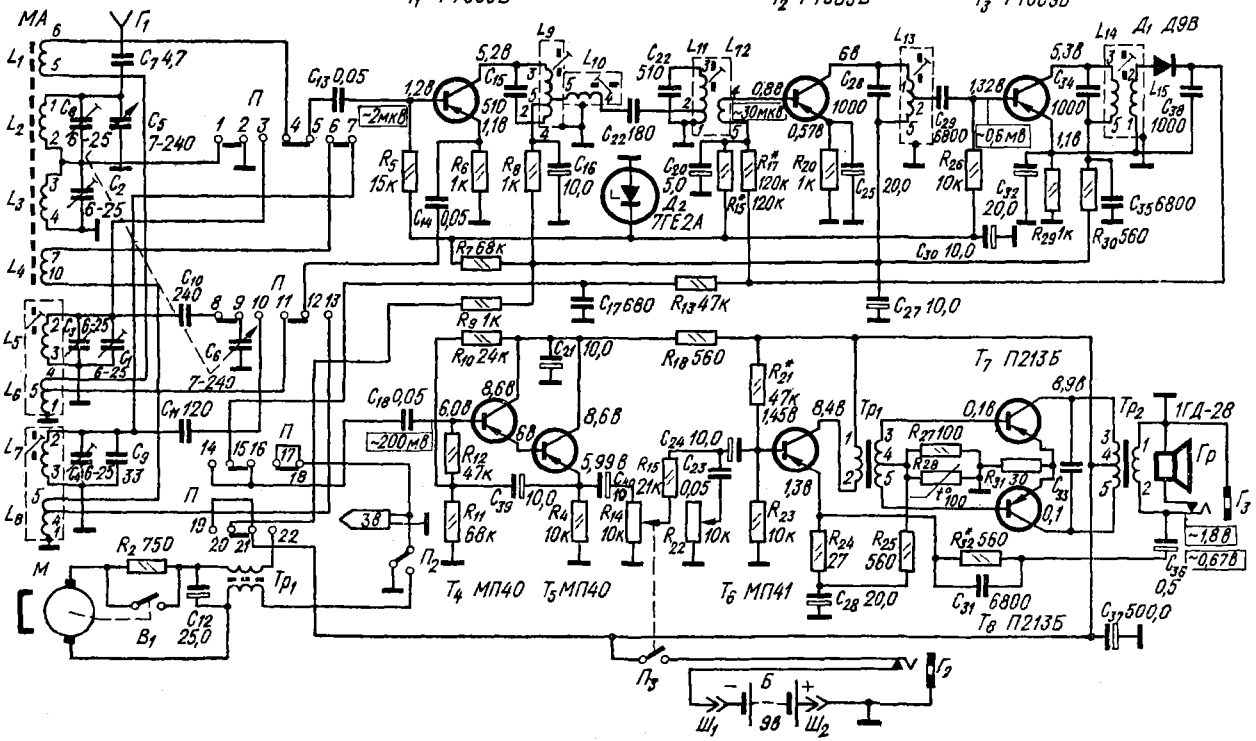

Принципиальная электрическая схема радиолы «Бригантина» (переключатель диапазонов в положении ДВ).