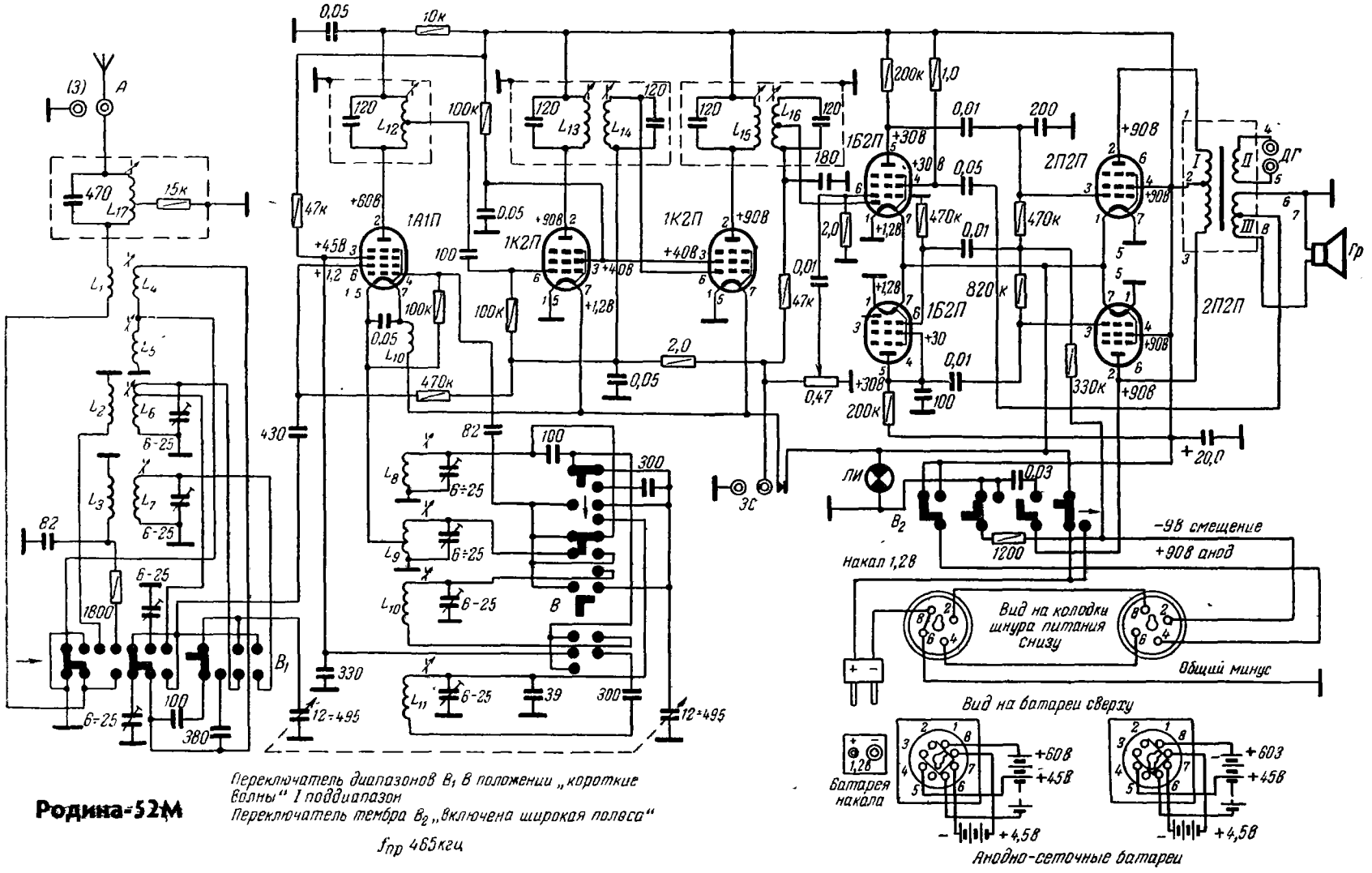
1А1П
1К2П
1К2П
1Б2П
1Б2П
2П2П
2П2П
ДГ
Гр
ЗС
ЛИ
Накал 1,2В
-9В смещение
+90В анод
Вид на колодки шнура питания снизу
Общий минус
Вид на батареи сверху
Батарея накала
Анодно-сеточные батареи
12÷495
Переключатель диапазонов В1 в положении „короткие волны" I поддиапазон
Переключатель тембра В2 „включена широкая полоса"
fпр 465кгц

Родина-52М