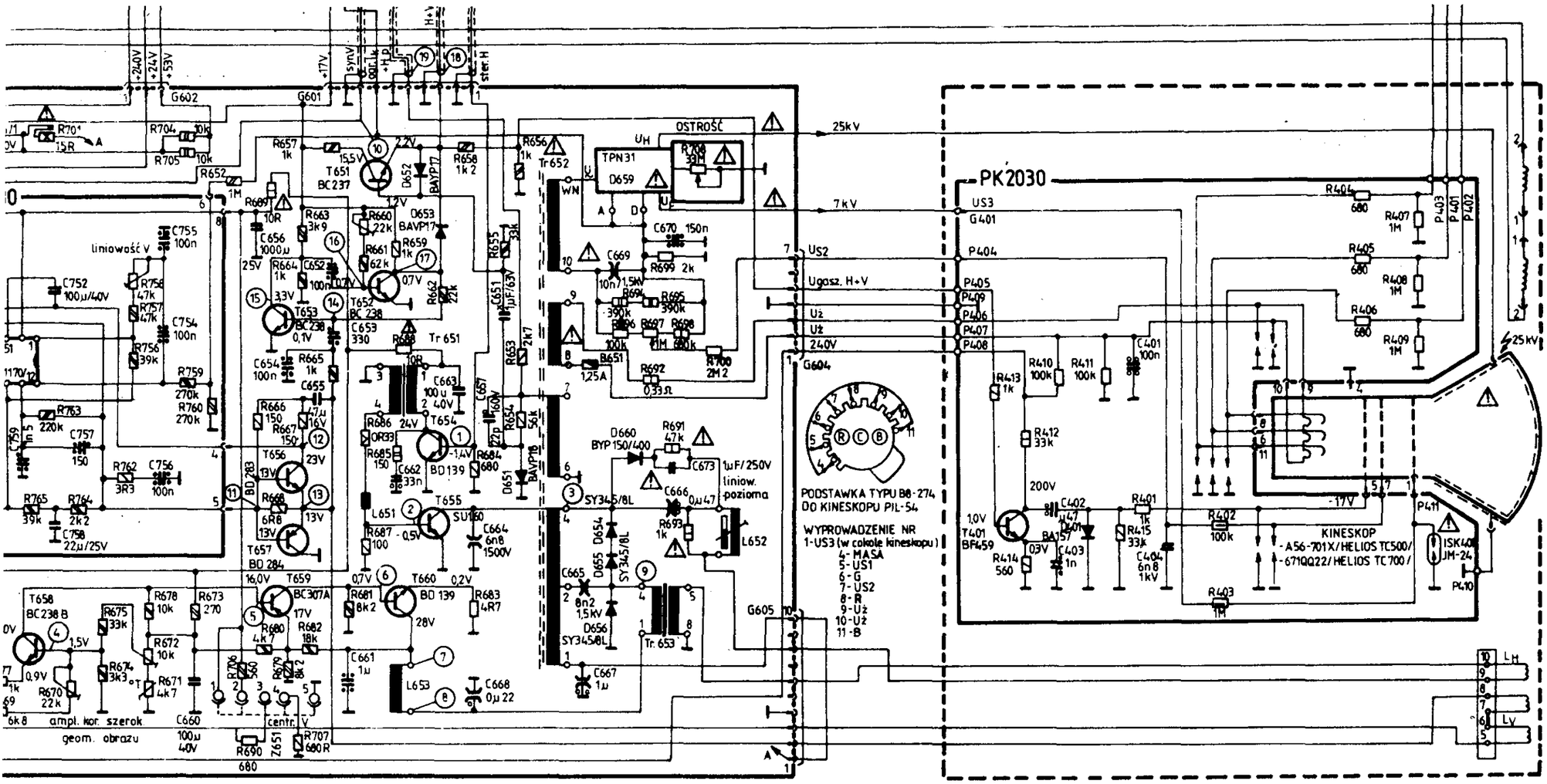

KONDENSATORY

10V, 100V, 16V, 160V, 25V, 250V, 32V, 350V, 40V, 400V, 50V, 500V, 63V, 630V

Kond. ceramiczne

Kond. styrofleksowe

Kond. polipropylenowe

Kond. elektrolityczne

REZYSTORY

0,125W (RWW 0207)

0,25W (RWW 0309)

(RWW 0414)

0,5W (RWW 0617)

1W, 6W, 2W, 7W, 3W, 8W, 4W, 10W, 5W, 15W

UWAGA

⚠ Symbol oznaczający elementy mające istotny wpływ na bezpieczeństwo użytkowania odbiornika. Przy naprawach stosować w/w elementy zgodnie z katalogiem części zamiennych.

NUMERACJA ELEMENTÓW

Zespół	Nr od ÷ do
MG 2012	1 ÷ 49
MP 2007	50 ÷ 100
MF 2004	101 ÷ 150
MW2001	201 ÷ 300
MH 2030	301 ÷ 350
BS 2030	351 ÷ 400
PK 2030	401 ÷ 450
BZ 2030	501 ÷ 549
MD 2021	550 ÷ 650
BO 2030	651 ÷ 750
MV 2030	751 ÷ 800
ZP 2030	801 ÷ 850
PP 2030	851 ÷ 900
GłowicaZTG	1 ÷ 100
ZZP20470k	1 ÷ 100

MCA 660 / TCA 660/

końc.	nap. [V =]	końc.	nap. [V =]	końc.	nap. [V =]
5	3,7 ÷ 4,4	9	1,5	13	11,6
6	3,8 ÷ 6,4	10	6,1	14	3,8 ÷ 6,3
7	6,1	11	4,0	15	4,8
8	1,6	12	7,6	16	0,7

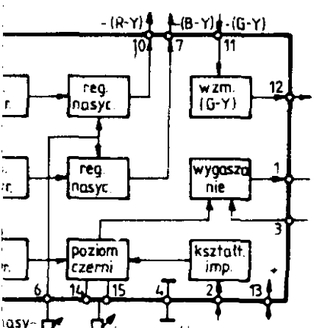

A2320 / TDA 2532/

końc.	nap. [V =]	końc.	nap. [V =]	końc.	nap. [V =]	końc.	nap. [V =]
1	2,6	5	0 ÷ 5,9	9	7,9	13	7,9
2	8,0	6	8,0	10	8,1	14	8,1
3	0 ÷ 5,9	7	0 ÷ 5,9	11	7,9	15	7,9
4	8,0	8	11,3	12	8,1	16	0

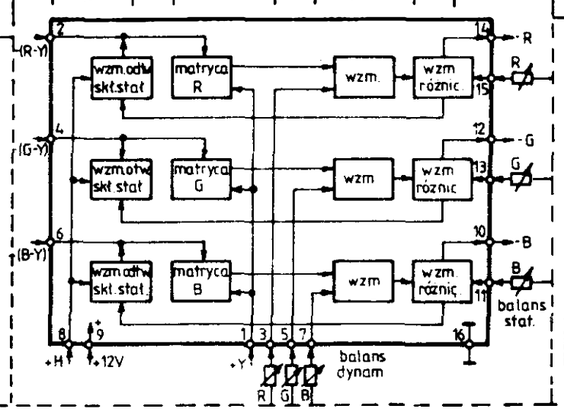

A2550 / TDA 2593/

końc.	nap. [V =]	końc.	nap. [V =]	końc.	nap. [V =]	końc.	nap. [V =]
1	11,9	5	6,1	9	- 0,4	13	6,0
2	12,1	6	0,2	10	- 0,4	14	NIE MIERZYĆ !
3	3,4	7	1,4	11	5,7 ÷ 11	15	NIE MIERZYĆ !
4	masa	8	0,1	12	6,0	16	masa

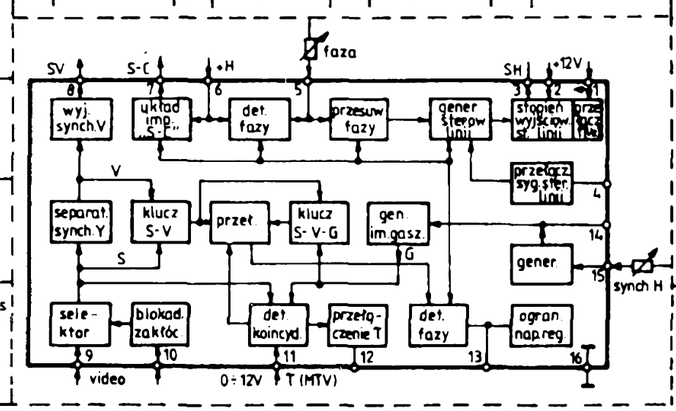

UL 1265 / TDA 1170/

końc.	nap. [V =]	końc.	nap. [V =]	końc.	nap. [V =]	końc.	nap. [V =]
1	4,3	4	12,2	7	6,4	10	2,1
2	23,2	5	23,5	8	0,1	11	0,7
3	3,0	6	6,3	9	2,8	12	3,4

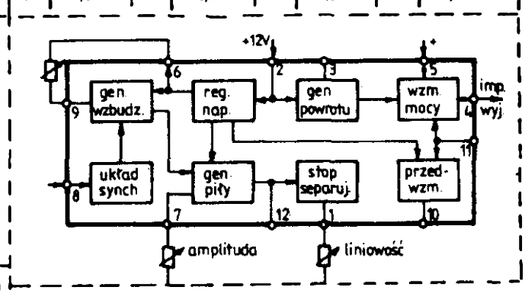

HELIOS TC 500/700

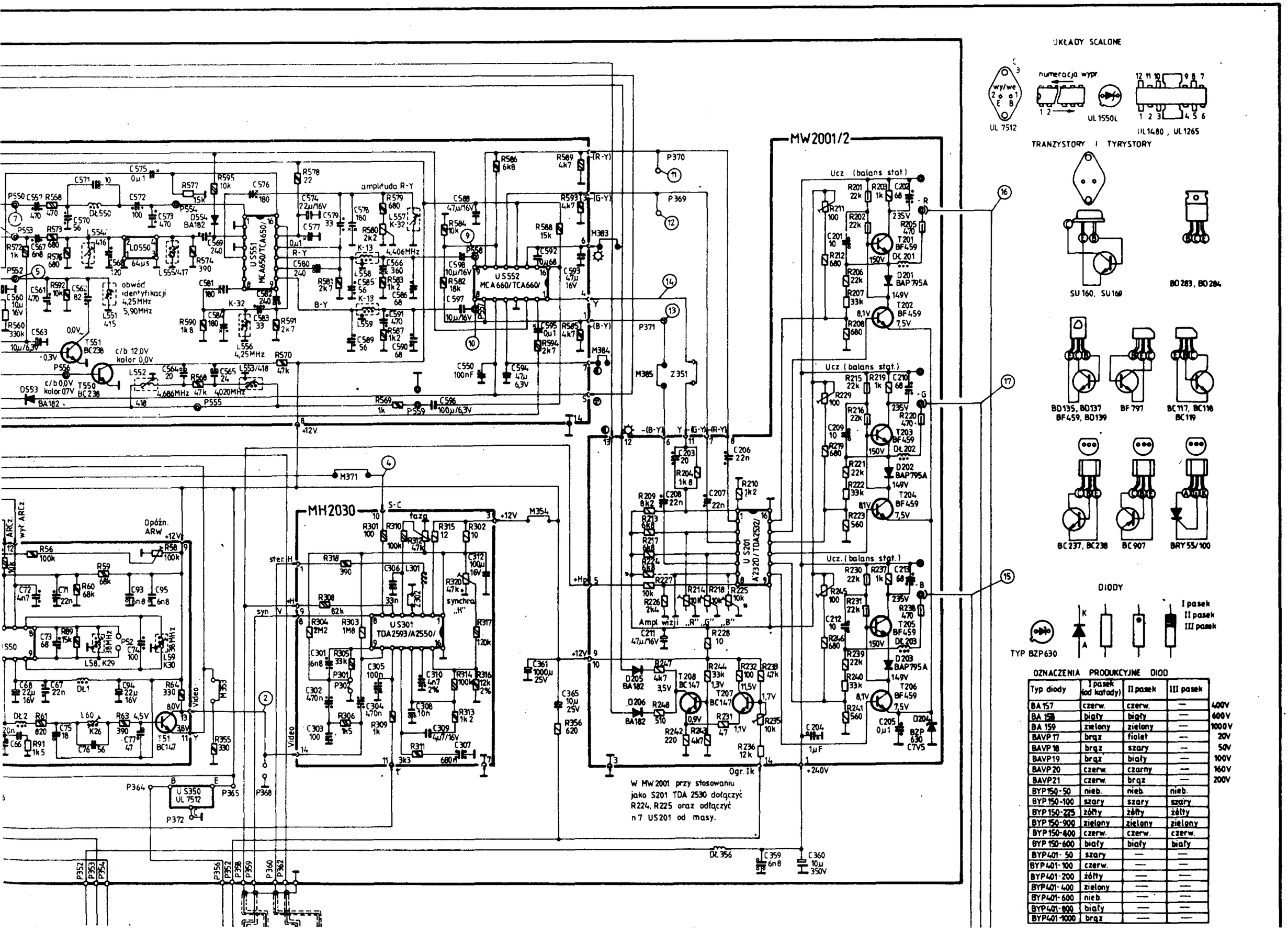

OZNACZENIA PRODUKCYJNE DIOD

Typ diody	I pasek (od katody)	II pasek	III pasek	
BA 157	czerw.	czerw.	—	400V
BA 158	biały	biały	—	600V
BA 159	zielony	zielony	—	1000V
BAVP 17	brąz	fiolet	—	20V
BAVP 18	brąz	szary	—	50V
BAVP19	brąz	biały	—	100V
BAVP 20	czerw.	czarny	—	160V
BAVP21	czerw.	brąz	—	200V
BYP150-50	nieb.	nieb.	nieb.	
BYP 150-100	szary	szary	szary	
BYP 150-225	żółty	żółty	żółty	
BYP 150-900	zielony	zielony	zielony	
BYP 150-400	czerw.	czerw.	czerw.	
BYP 150-600	biały	biały	biały	
BYP401- 50	szary	—	—	
BYP401-100	czerw.	—	—	
BYP401-200	żółty	—	—	
BYP401-400	zielony	—	—	
BYP401-600	nieb.	—	—	
BYP401-800	biały	—	—	
BYP401-1000	brąz	—	—	

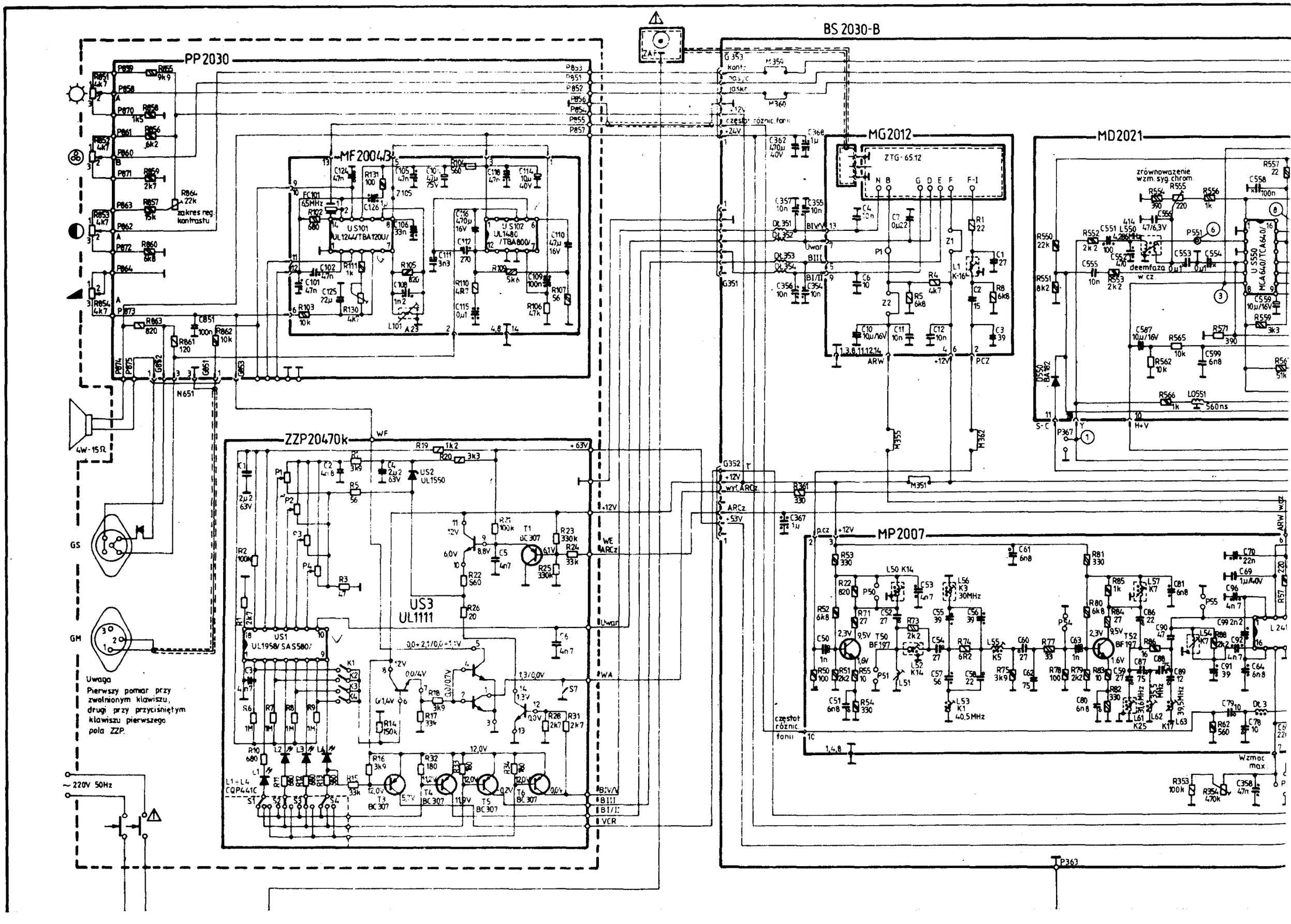
BS 2030-B
PP2030
MF2004B
ZZP20470k
MG2012
MD2021
MP2007
US3
UL1111
4W-15Ω
GS
GM
Uwaga
Pierwszy pomiar przy zwolnionym klawiszu, drugi przy przyciśniętym klawiszu pierwszego pola ZZP.
~220V 50Hz
zakres reg. kontrastu
zrównoważenie wzm. syg. chrom
deemfaza w cz.
częstot różnic. fonii
Wzmac max.

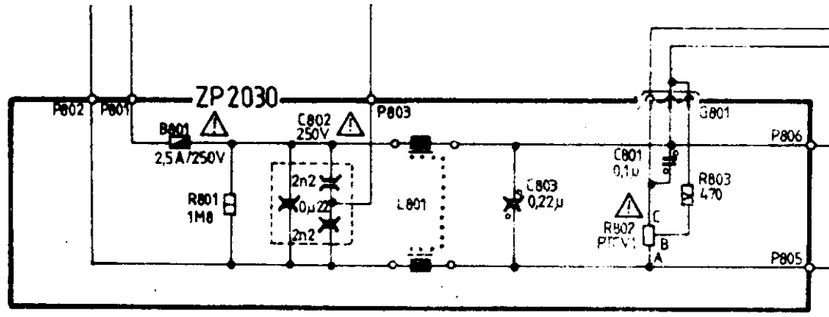

KOD BARWNY

ozn. / kol.	sreb.	złoty	czar.	brąz	czer	pom	żółty	ziel.	nieb.	fiol.	szary	biały
1 cyfra	–	–	–	1	2	3	4	5	6	7	8	9
2 cyfra	–	–	0	1	2	3	4	5	6	7	8	9
mnożnik	10^{-2}	10^{-1}	1	10	10^{2}	10^{3}	10^{4}	10^{5}	10^{6}	10^{7}	10^{8}	10^{9}
toler. [%]	±10	±5	–	±1	±2	–	–	–	–	–	–	–

TOLERANCJE KONDENSATORÓW (OZN. PRODUKCYJNE)

ozn literowe	U	S	M	K	J	H	G	F	D	E	–
toler. [%]	+80,-20	+50,-20	±20	±10	±5	±2,5	±2	≤1	≤0,5	1pF	0,5pF

DOPUSZCZALNE NAPIĘCIA KONDENSATORÓW (OZN. PRODUKCYJNE)

ozn literowe	m	l	a	b	c	d	e	–	f	g	h	i
napięcie [V]	25	40/50	63	100	160	250	400	500	630	750	1000	1500

Uwaga:
Podane na schemacie napięcia stałe zostały zmierzone przyrządem o oporności wewnętrznej 20 kΩ/V podczas odbioru testu pasów kolorowych.

UL1244 / TBA 120U /							
końc.	nap.[V=]	końc.	nap.[V=]	końc.	nap.[V=]	końc.	nap.[V=]
1	0	4	4,5	7	2,7	12	4,1
2	1,8	5	3,3	8	3,8	13	1,8
3	2,7	6	—	9	2,7	14	1,8
				13	17,8		

UL 1480 / TBA 800 /							
końc.	nap.[V=]	końc.	nap.[V=]	końc.	nap.[V=]	końc.	nap.[V=]
1	24	4	24	7	—	10	0
2	—	5	0,7	8	0	11	—
3	—	6	1,3	9	0	12	12

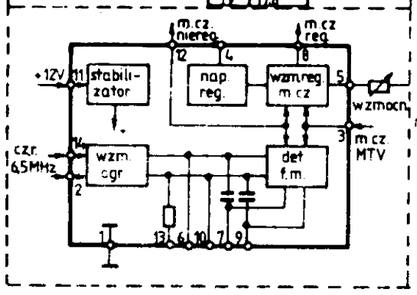

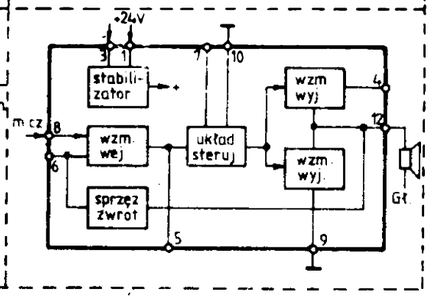

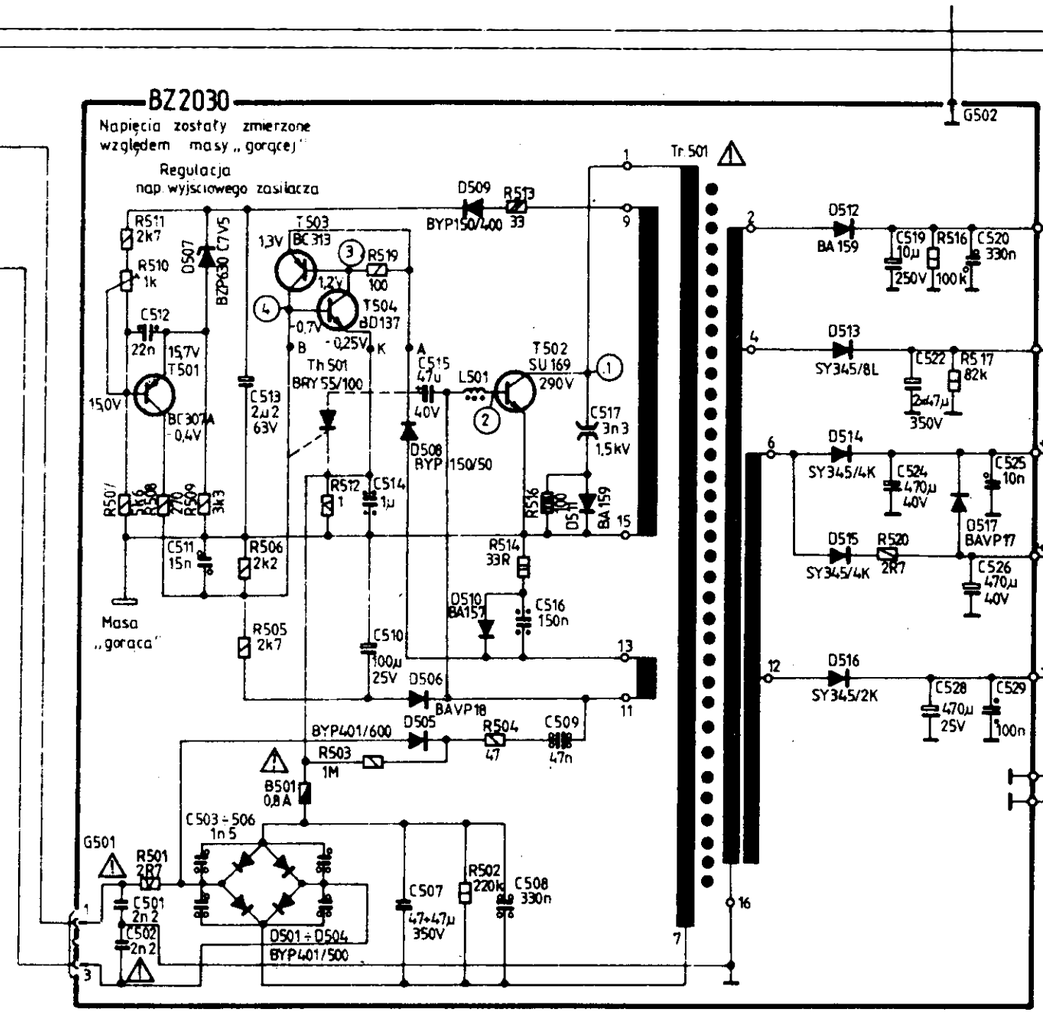

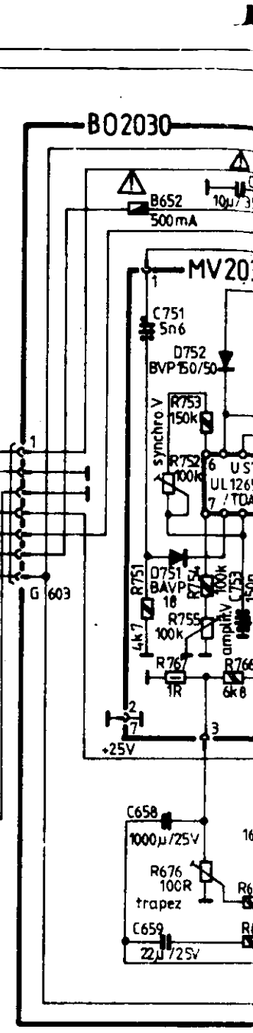

UL 1958 / SAS 580 /													
końc	nap. [V=]	końc	nap. [V=]	końc	nap. [V=]	końc	nap. [V=]	końc	nap. [V=]	końc	nap. [V=]	końc	nap. [V=]
1	masa	4	7,0	7	11,0	10	—	13	0,2 ÷ 28	16	42,4		
2	7,0	5	10,2	8	7,0	11	0,2 ÷ 28	14	0,2 ÷ 28	17	2,0		
3	0,5	6	7,0	9	11,0	12	0,2 ÷ 28	15	0,2 ÷ 28	18	3,1		

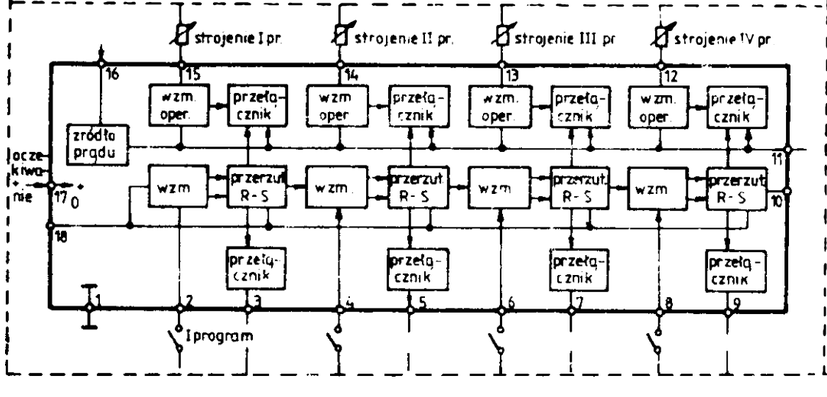

A 2410 / TDA 2541 /							
końc	nap. [V=]	końc	nap. [V=]	końc	nap. [V=]	końc	nap. [V=]
1	5	5	0,5 ÷ 11,5	9	8	13	0
2	5	6	3	10	3,5	14	8
3	0 ÷ 11,8	7	3,5	11	11,8	15	5
4	0 ÷ 8	8	8	12	4,8	16	5

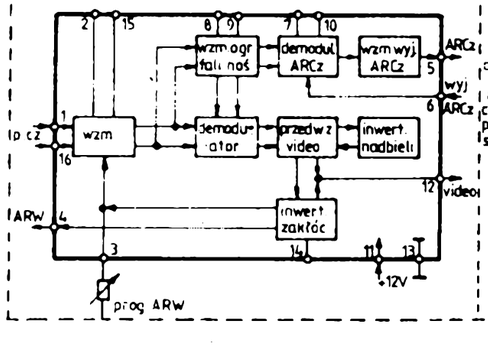

MCA 640 / TCA 640 /							
końc.	nap.[V=]	końc.	nap.[V=]	końc.	nap.[V=]	końc.	nap.[V=]
1	8,8	5	2,4	9	6,0	13	8,8
2	0	6	-0,04	10	5,3	14	11,6
3	2,4	7	2,3	11	0	15	8,7
4	0	8	11,0	12	3,8	16	0

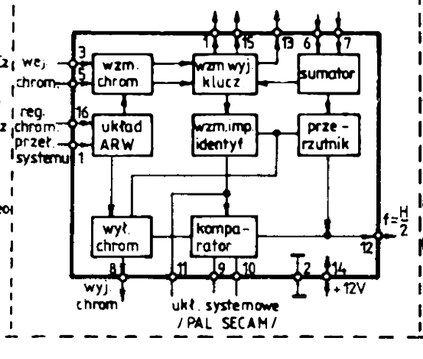

MCA 650 / TCA 650 /							
końc.	nap.[V=]	końc.	nap.[V=]	końc.	nap.[V=]	końc.	nap.[V=]
1	3,5	5	4,2	9	6,2	13	10,1
2	0	6	3,3	10	8,7	14	11,7
3	3,6	7	3,1	11	7,5	15	10,1
4	0	8	4,0	12	9,8	16	-0,4

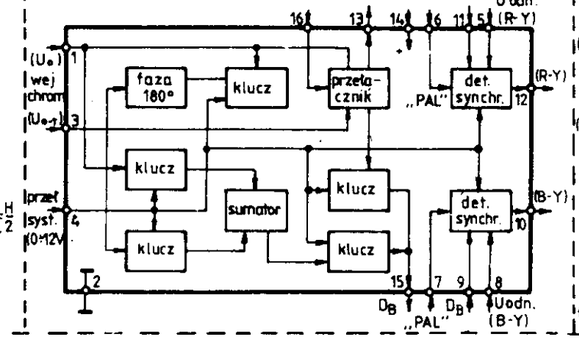
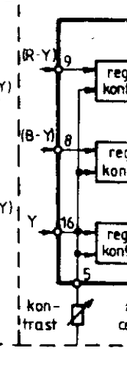
końc	nap.[V=]	końc	nap.[V=]
1	4,3		
2	0,5		
3	2,3		
4	0