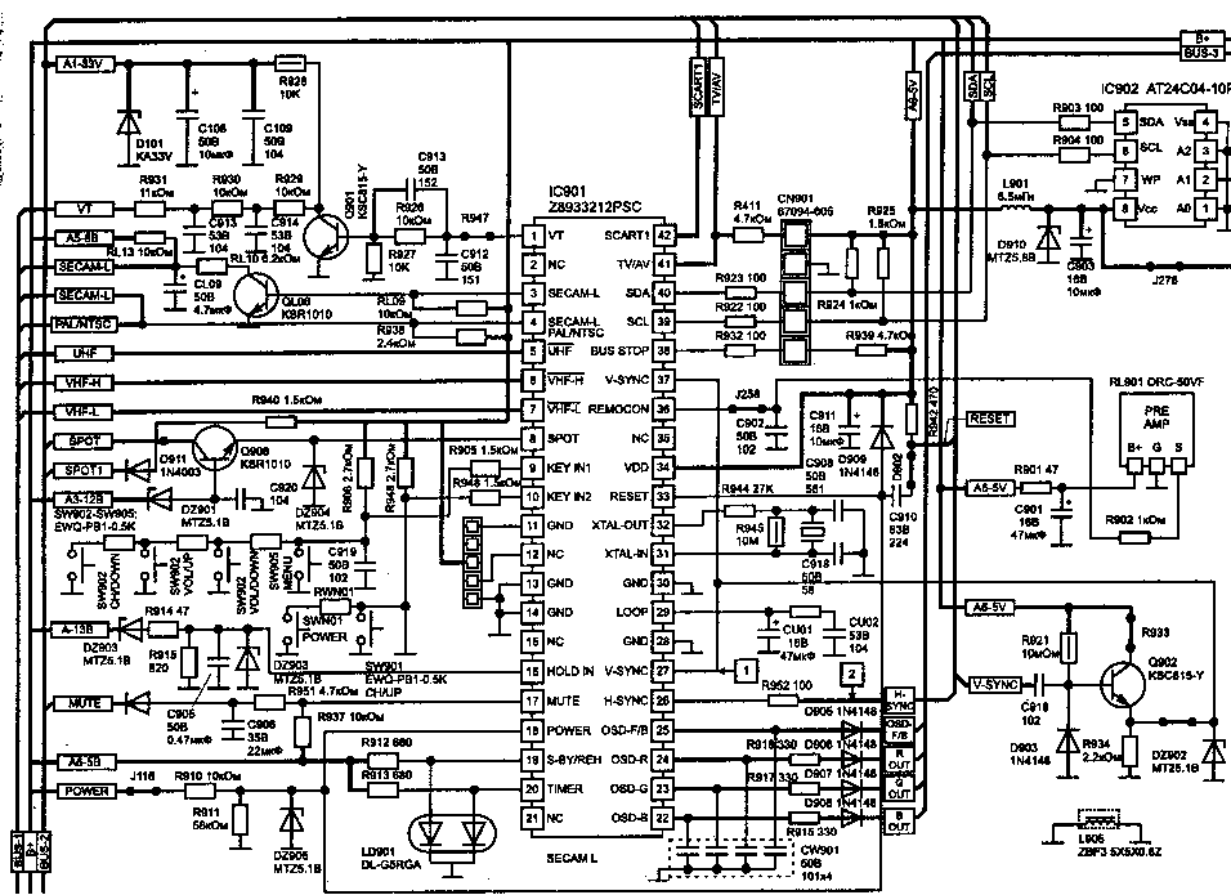
IC901
Z8933212PSC
IC902 AT24C04-10P
CN901
67094-006
RL901 ORG-50VF
PRE AMP
B+ G S
LD901
DL-G5RGA
LD905
ZBF3 5X5X0.6Z
SECAM L
VT
A5-6B
SECAM-L
PAL/NTSC
UHF
VHF-H
VHF-L
SPOT
SPOT1
A3-12B
A-13B
MUTE
POWER
A6-5B
A1-33V
A6-5V
B+
BUS-3
BUS-1
BUS-2
SCART1
TV/AV
SDA
SCL
RESET
V-SYNC
H-SYNC
OSD-F/B
R OUT
G OUT
B OUT
SW902 CHDOWN
SW902 VOLUP
SW902 VOLDOWN
SW905 MENU
SW901 CH/UP
SW901 EWQ-PB1-0.5K
SW902-SW905: EWQ-PB1-0.5K
SW901 POWER
D101 KA33V
C106 50В 10мкФ
C109 50В 104
R928 10K
R931 11кОм
R930 10кОм
R929 10кОм
Q901 KSC815-Y
C913 50В 152
R926 10кОм
R947
R927 10K
C912 50В 151
C913 53В 104
C914 53В 104
RL13 10кОм
RL10 6.2кОм
C109 50В 4.7мкФ
Q108 K8R1010
RL09 10кОм
R938 2.4кОм
R940 1.5кОм
C911 1N4003
Q908 K8R1010
C920 104
DZ901 MTZ5.1B
DZ904 MTZ5.1B
R906 2.7кОм
R944 2.7кОм
R905 1.5кОм
R948 1.5кОм
C919 50В 102
R914 47
R915 820
DZ903 MTZ5.1B
R951 4.7кОм
C905 50В 0.47мкФ
C906 35В 22мкФ
R937 10кОм
R912 680
R913 680
J116
R910 10кОм
R911 56кОм
DZ905 MTZ5.1B
R411 4.7кОм
R925 1.8кОм
R923 100
R922 100
R932 100
R924 1кОм
R939 4.7кОм
J258
C902 50В 102
C911 16В 10мкФ
C908 50В 561
D909 1N4148
D902
R944 27K
R945 10M
C910 50В 224
C918 50В 58
CU01 16В 47мкФ
CU02 53В 104
R962 100
D905 1N4148
R918 330
D906 1N4148
R917 330
D907 1N4148
D908 1N4148
R916 330
CW901 50В 101x4
R903 100
R904 100
L901 6.5мГн
D910 MTZ5.6B
C903 16В 10мкФ
J278
R901 47
C901 16В 47мкФ
R902 1кОм
R921 10кОм
R933
Q902 KSC815-Y
C918 102
D903 1N4148
R934 2.2кОм
DZ902 MTZ5.1B

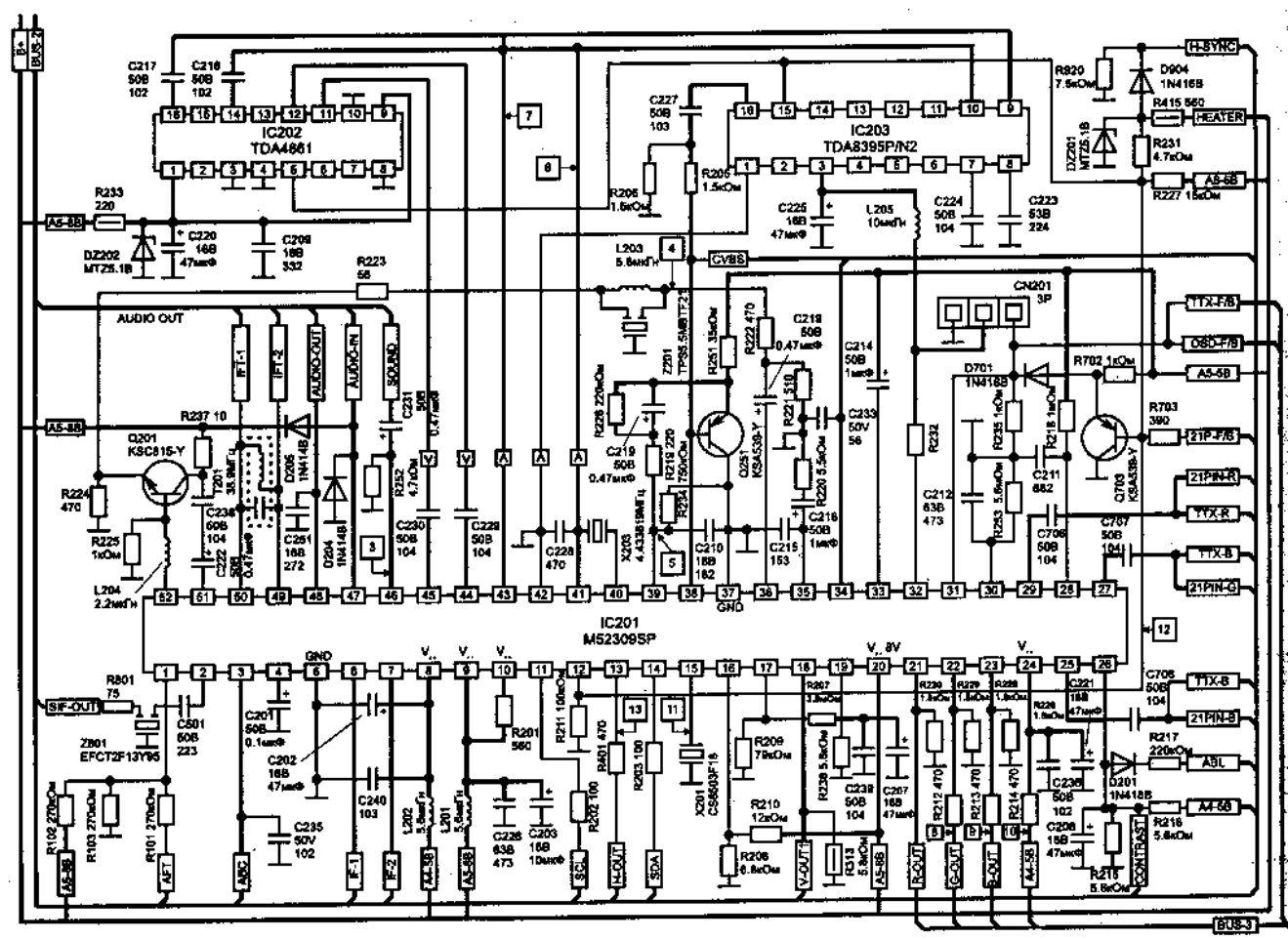
IC202
TDA4661
IC203
TDA8395P/N2
IC201
M52309SP
Q201
KSC815-Y
Q251
KSA539-Y
Q709
KSA539-Y
D701
1N4148
D904
1N4148
D201
1N4148
D204
1N4148
D205
1N4148
DZ202
MTZ5.1B
DZ201
MTZ5.1B
Z201
TPS5.5MBT2.5
Z801
EFCT2F13Y95
X201
C5B503F18
X205
4.43361875MHz
CN201
3P
L203
5.6мкГн
L204
2.2мкГн
L205
10мкГн
L201
5.6мкГн
L202
5.6мкГн
R920
7.5кОм
R415 560
R231
4.7кОм
R227 15кОм
R233
220
R223
56
R237 10
R224
470
R225
1кОм
R702 1кОм
R703
390
R801
75
R206
1.5кОм
R205
1.5кОм
R251 15кОм
R222 470
R221 510
R228 220кОм
R219 220
R234 750кОм
R209 79кОм
R210 12кОм
R206 6.8кОм
R207 3.3кОм
R239 5.6кОм
R313 5.6кОм
R401 470
R403 100
R202 100
R211 100кОм
R201 560
R102 270кОм
R103 270кОм
R101 270кОм
R212 470
R213 470
R214 470
R216 5.6кОм
R217 220кОм
R218 5.6кОм
R232
R235 1кОм
R236 1кОм
R253 5.6кОм
R254 5.6кОм
R255 1кОм
R256 1кОм
R257 1кОм
R258 1кОм
R229 1кОм
R226 1кОм
H-SYNC
HEATER
A5-5B
CVBS
TTX-F/B
OSD-F/B
A5-5B
21P-F/B
21PIN-R
TTX-R
TTX-B
21PIN-G
TTX-B
21PIN-B
ABL
A4-5B
CONTRAST
SIF-OUT
AUDIO OUT
IFT-1
IFT-2
AUDIO-OUT
AUDIO-IN
SOUND
A5-5B
AFT
AGC
IF-1
IF-2
A4-5B
A5-5B
SCL
H-OUT
SDA
V-OUT
A5-5B
R-OUT
G-OUT
B-OUT
A4-5B
GND
BUS-2
BUS-3

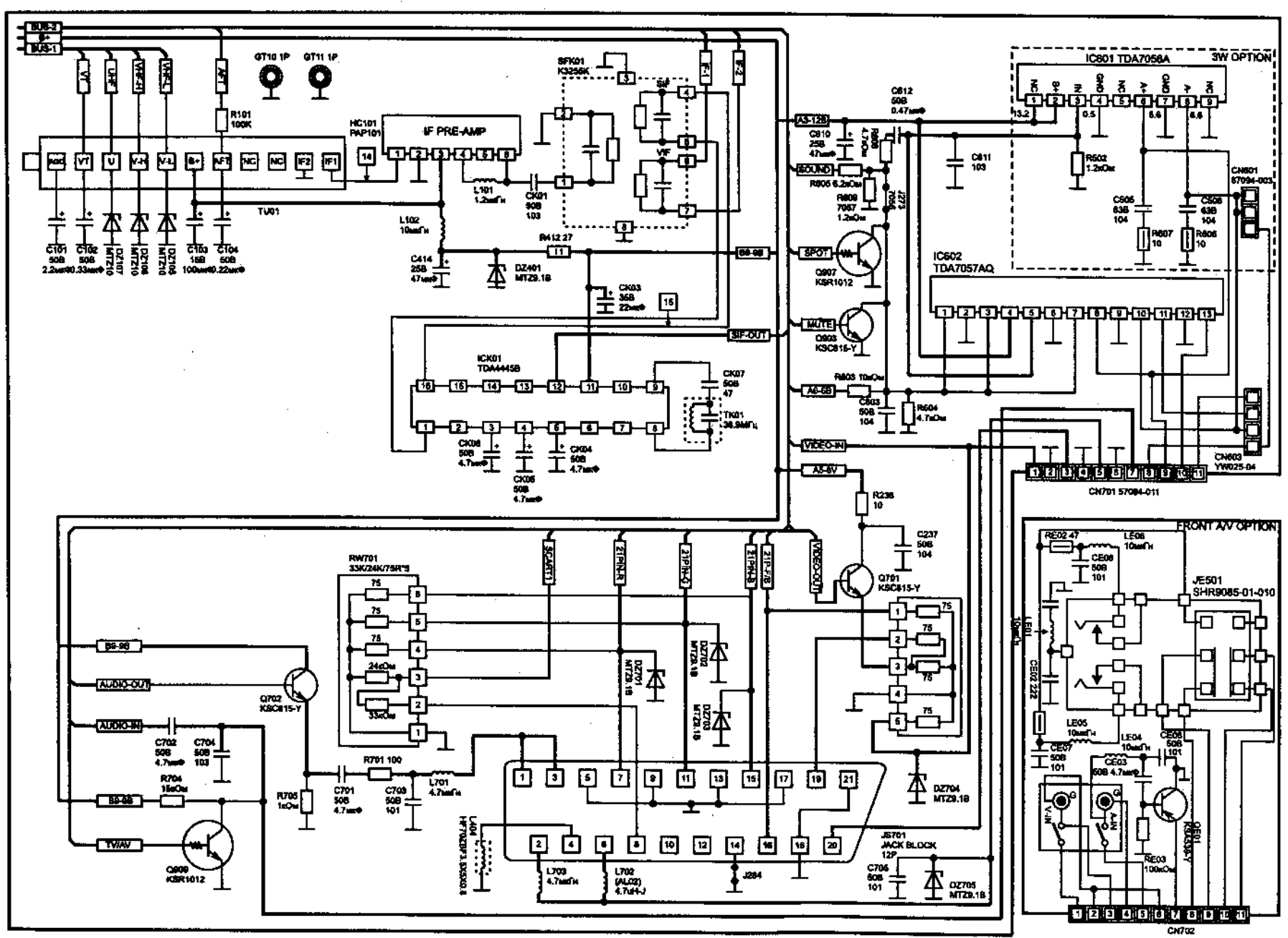
BUS-2
BUS-1
GT10 1P
GT11 1P
R101 100K
TU01
IF PRE-AMP
IC101 RAP101
SFK01 K3256K
L101 1.2uH
CK01 50B 103
L102 10uH
C414 25B 47uH
DZ401 MTZ9.1B
R412 27
CK03 35B 22uH
IC601 TDA7056A
3W OPTION
IC602 TDA7057AQ
CN601 57094-003
CN603 YW025-04
CN701 57094-011
AS-12B
SOUND
SPOT
MUTE
AS-5B
VIDEO-IN
AS-6V
SIF-OUT
R502 1.2kOm
R503 10kOm
R604 4.7kOm
R236 10
Q701 KSC815-Y
Q903 KSC815-Y
Q907 KSR1012
Q702 KSC815-Y
Q909 KSR1012
IC601 TDA4445B
TK01 38.9MHz
RW701 33K/24K/75R*9
R701 100
L701 4.7uH
L703 4.7uH
L702 (ALC2) 4.7uH-J
JS701 JACK BLOCK 12P
DZ704 MTZ9.1B
DZ705 MTZ9.1B
FRONT A/V OPTION
JE501 SHR9085-01-010
CN702
AUDIO-OUT
AUDIO-IN
TVIAV
SCART1
21PIN-R
21PIN-G
21PIN-B
21P-F/B
VIDEO-OUT

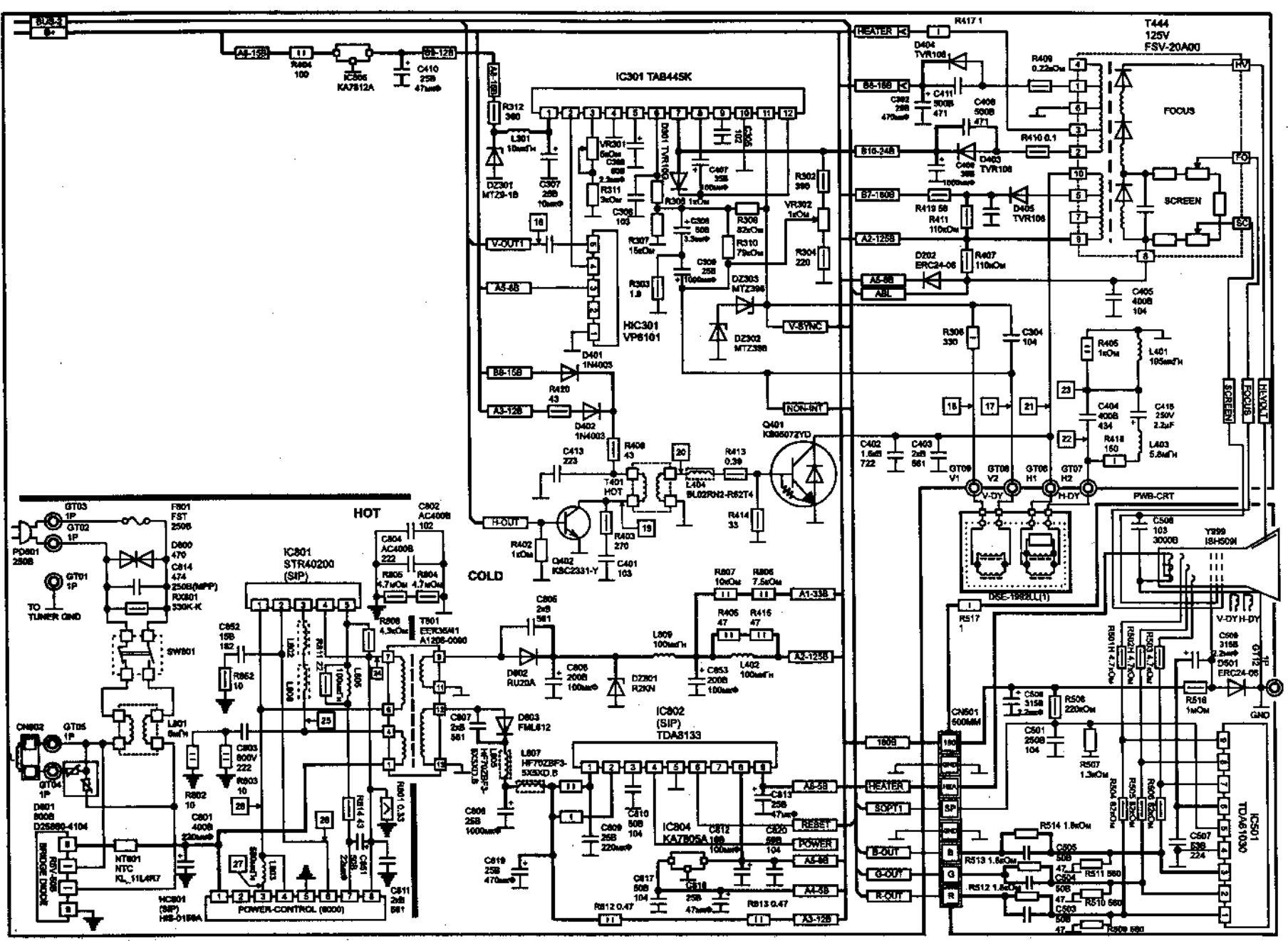
T444
125V
FSV-20A00
IC301 TAB445K
HIC301
VPS101
IC801
STR40200
(SIP)
HOT
COLD
IC802
(SIP)
TDA8133
IC804
KA7805A
IC501
TDA6103Q
POWER-CONTROL (8000)
FOCUS
SCREEN
PWB-CRT
TO TUNER GND
HEATER
V-OUT1
A5-6B
B8-15B
A3-12B
H-OUT
NON-INT
V-STNC
A2-12SB
A1-33B
B7-16B
B16-24B
B6-15B
A5-5B
RESET
POWER
B-OUT
G-OUT
R-OUT
V-DY
H-DY
GND