# SHARP TELEVISEUR COULEURS MODELE C-3710FP SCHEMA DE DIAGRAMME
# SHARP COLOUR TELEVISION MODEL C-3710FP SCHEMATIC DIAGRAM

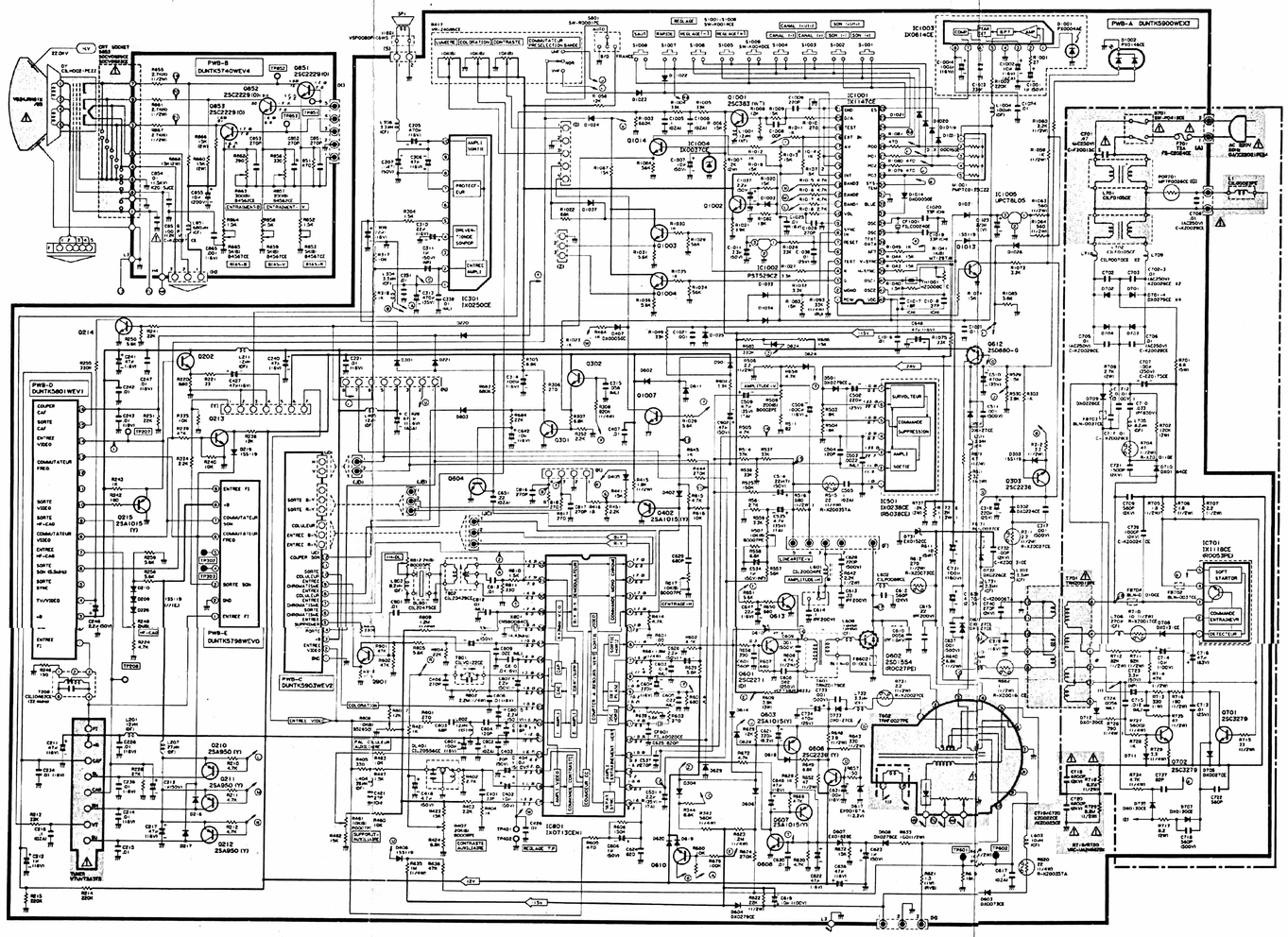

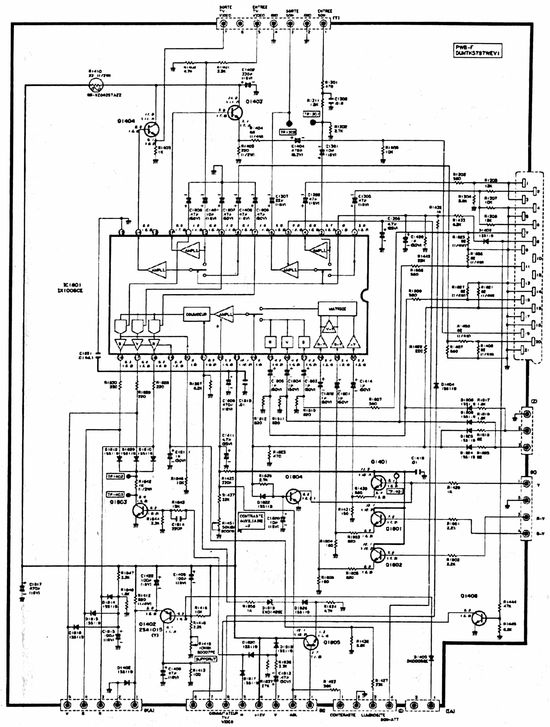

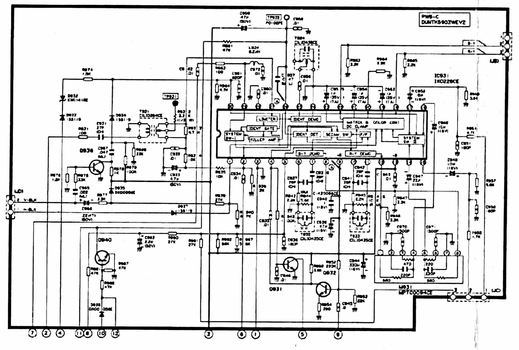

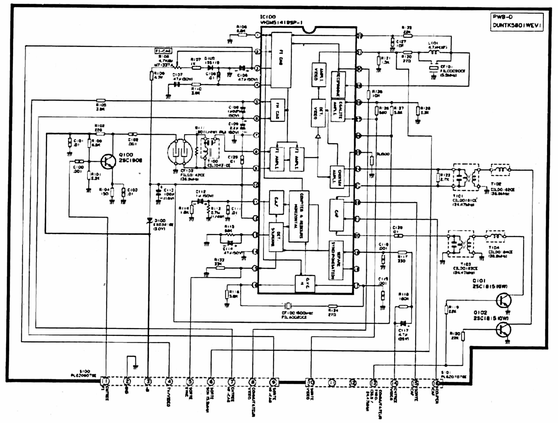

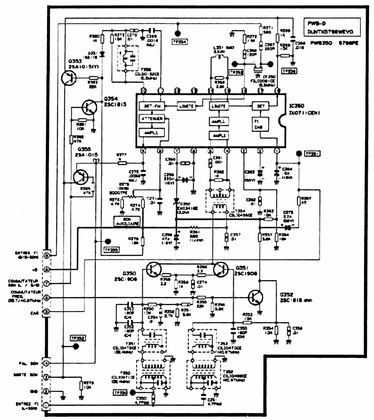

**NOTE**
TOUTES LES TRANSISTORS SONT DE 2SC1815(GW) OU 2SC945 ET TOUTES LES DIODES SONT DE 1SS119 A MOINS DE SPECIFICATION CONTRAIRE.

**NOTE**
ALL TRANSISTORS ARE 2SC1815(GW) OR 2SC945, AND ALL DIODES ARE 1SS119, UNLESS OTHERWISE NOTED.

**ATTENTION: Le diagramme schématique ci-dessus étant l'original, il peut différer légèrement du vôtre.**
**CAUTION: This circuit diagram is original one. Therefore there may be a slight difference from yours.**

## NOTES

**Conditions de mesure des tensions**
1. *La tension donnée entre parenthèses représente la valeur mesurée avec une charge de signal de barres en couleurs.*
2. *La tension donnée entre parenthèses représente la valeur mesurée sans charge de signal.*
3. *Toutes les tensions à chaque point sont mesurées avec un voltmètre à tube cathodique.*

## NOTES

**Voltage Measurement Conditions**
1. *Voltages in parenthesis measured with no Signal.*
2. *Voltages without parenthesis measured with 3000 μV B&W or Colour-Signal.*
3. *All the voltages in each point are measured with Vacuum Tube Volt Meter.*

## PRECAUTION POUR L'ENTRETIEN:

La zone encadrée en pointillés (— - —) est directement branchée avec la tension secteur CA. Lors de l'entretien de cette zone, brancher un transformateur d'isolation entre le téléviseur et le cordon CA afin d'éliminer tout risque de secousse électrique.

## SERVICE PRECAUTION:

The area enclosed by this line (— - —) is directly connected with AC Mains Voltage. When servicing the area, connect an isolating transformer between TV receiver and AC line to eliminate hazard of electric shock.

*Les pièces portant la marque ⚠ ( ) sont particulièrement importantes pour le maintien de la sécurité. S'assurer de les remplacer par des pièces du numéro de pièce spécifié pour maintenir la sécurité et la performance de l'appareil.*

*Parts marked with "⚠" ( ) are important for maintaining the safety of the set. Be sure to replace these parts with specified ones for maintaining the safety and performance of the set.*
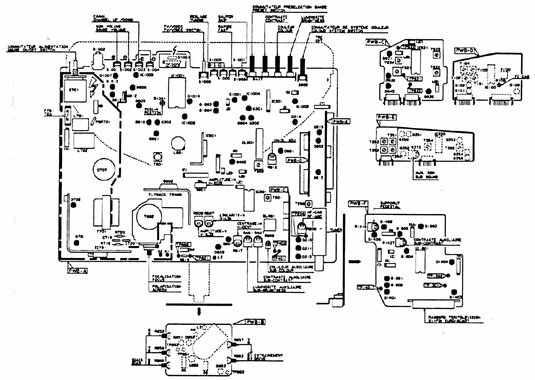
## CHASSIS LAYOUT
## DISPOSIZIONE DEL TELAIO